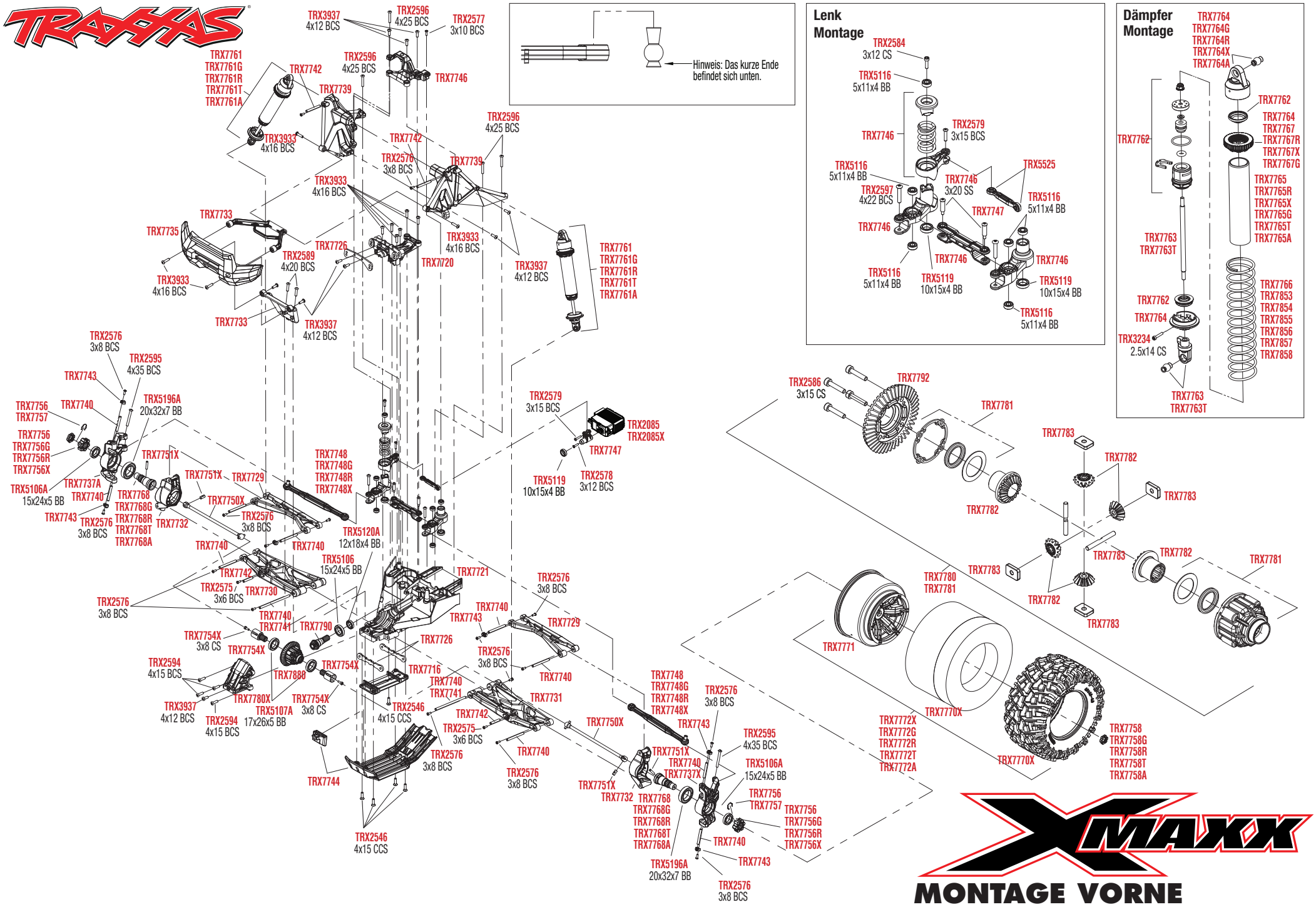
Hinweis: Das kurze Ende befindet sich unten.
Lenk Montage
Dämpfer Montage
TRX3937 4x12 BCS
TRX2596 4x25 BCS
TRX2577 3x10 BCS
TRX7761 TRX7761G TRX7761R TRX7761T TRX7761A
TRX7742
TRX7739
TRX7746
TRX3933 4x16 BCS
TRX2570 3x8 BCS
TRX7733
TRX7735
TRX7726
TRX2589 4x20 BCS
TRX7720
TRX2576 3x8 BCS
TRX2595 4x35 BCS
TRX7743
TRX7740
TRX7756 TRX7757
TRX7756 TRX7756G TRX7756R TRX7756X
TRX5196A 20x32x7 BB
TRX7751X
TRX7737A
TRX5106A 15x24x5 BB
TRX7768 TRX7768G TRX7768R TRX7768T TRX7768A
TRX7732
TRX7729
TRX7750X
TRX7748 TRX7748G TRX7748R TRX7748X
TRX2579 3x15 BCS
TRX2085 TRX2085X
TRX7747
TRX5119 10x15x4 BB
TRX2578 3x12 BCS
TRX5120A 12x18x4 BB
TRX5106 15x24x5 BB
TRX7721
TRX2575 3x6 BCS
TRX7730
TRX7741
TRX7790
TRX7754X 3x8 CS
TRX2594 4x15 BCS
TRX7888
TRX7780X
TRX5107A 17x26x5 BB
TRX7716
TRX7731
TRX2546 4x15 CCS
TRX7744
TRX7751X
TRX7737X
TRX7768 TRX7768G TRX7768R TRX7768T TRX7768A
TRX5196A 20x32x7 BB
TRX7756 TRX7757
TRX7756 TRX7756G TRX7756R TRX7756X
TRX5106A 15x24x5 BB
TRX2584 3x12 CS
TRX5116 5x11x4 BB
TRX2579 3x15 BCS
TRX7746
TRX5525
TRX2597 4x22 BCS
TRX7746 3x20 SS
TRX7747
TRX5119 10x15x4 BB
TRX7764 TRX7764G TRX7764R TRX7764X TRX7764A
TRX7762
TRX7764 TRX7767 TRX7767R TRX7767X TRX7767G
TRX7765 TRX7765R TRX7765X TRX7765G TRX7765T TRX7765A
TRX7763 TRX7763T
TRX7766 TRX7853 TRX7854 TRX7855 TRX7856 TRX7857 TRX7858
TRX3234 2.5x14 CS
TRX2586 3x15 CS
TRX7792
TRX7781
TRX7783
TRX7782
TRX7780 TRX7781
TRX7771
TRX7770X
TRX7772X TRX7772G TRX7772R TRX7772T TRX7772A
TRX7758 TRX7758G TRX7758R TRX7758T TRX7758A
MONTAGE VORNE

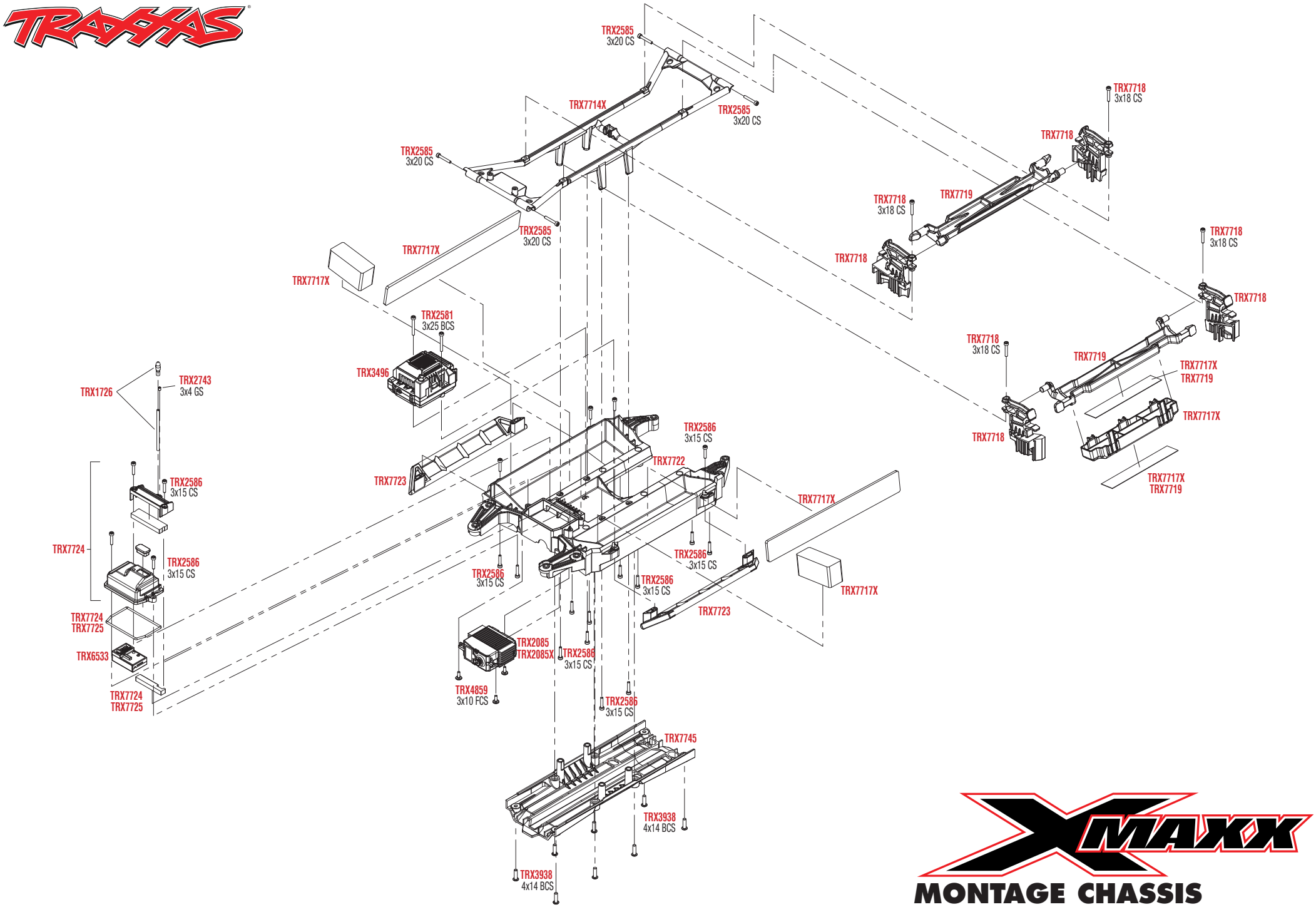

MONTAGE CHASSIS

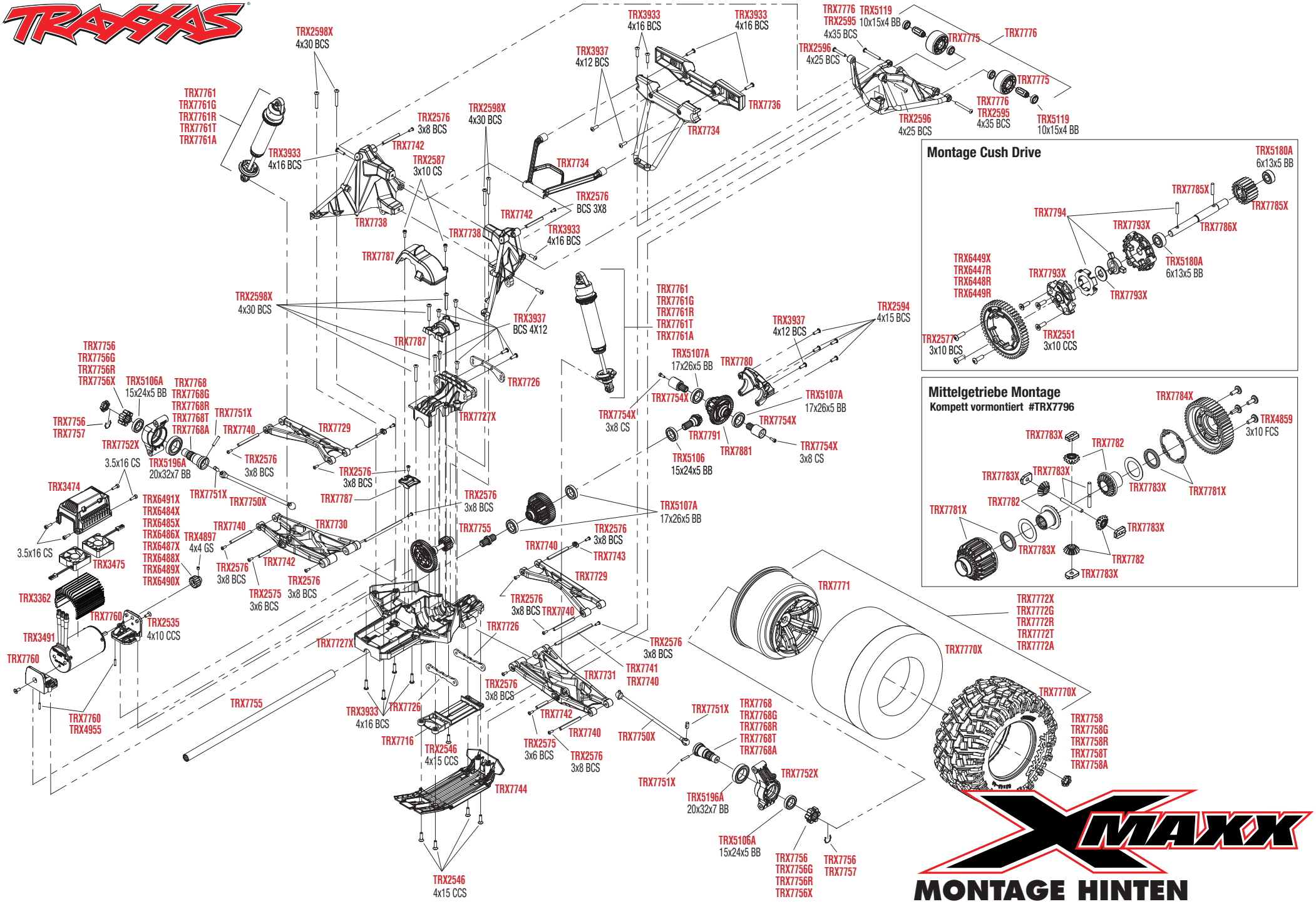
TRAXXAS
TRX2598X 4x30 BCS
TRX3933 4x16 BCS
TRX3937 4x12 BCS
TRX3933 4x16 BCS
TRX7736
TRX7734
TRX7776 TRX2595 4x35 BCS
TRX5119 10x15x4 BB
TRX7775
TRX7776
TRX2596 4x25 BCS
TRX7775
TRX7776 TRX2595 4x35 BCS
TRX5119 10x15x4 BB
TRX2596 4x25 BCS
TRX7761 TRX7761G TRX7761R TRX7761T TRX7761A
TRX3933 4x16 BCS
TRX2576 3x8 BCS
TRX7742
TRX2587 3x10 CS
TRX7738
TRX2598X 4x30 BCS
TRX7734
TRX2576 BCS 3X8
TRX7742
TRX3933 4x16 BCS
TRX7738
TRX7787
TRX2598X 4x30 BCS
TRX3937 BCS 4X12
TRX7787
TRX7726
TRX7727X
TRX7761 TRX7761G TRX7761R TRX7761T TRX7761A
TRX7754X 3x8 CS
TRX3937 4x12 BCS
TRX2594 4x15 BCS
TRX5107A 17x26x5 BB
TRX7780
TRX7754X
TRX5107A 17x26x5 BB
TRX7754X
TRX7791
TRX7881
TRX5106 15x24x5 BB
TRX7754X 3x8 CS
TRX7756 TRX7756G TRX7756R TRX7756X
TRX5106A 15x24x5 BB
TRX7768 TRX7768G TRX7768R TRX7768T TRX7768A
TRX7756 TRX7757
TRX7751X
TRX7740
TRX7729
TRX7752X
TRX5196A 20x32x7 BB
TRX2576 3x8 BCS
TRX2576 3x8 BCS
3.5x16 CS
TRX3474
TRX6491X TRX6484X TRX6485X TRX6486X TRX6487X TRX6488X TRX6489X TRX6490X
TRX7751X
TRX7750X
TRX7787
TRX2576 3x8 BCS
TRX5107A 17x26x5 BB
TRX7740
TRX7730
TRX7755
TRX2576 3x8 BCS
TRX7740
TRX7743
3.5x16 CS
TRX3475
TRX4897 4x4 GS
TRX2576 3x8 BCS
TRX7742
TRX2576 3x8 BCS
TRX2575 3x6 BCS
TRX7729
TRX3362
TRX2576 3x8 BCS
TRX7740
TRX7760
TRX2535 4x10 CCS
TRX3491
TRX7726
TRX7727X
TRX2576 3x8 BCS
TRX7741 TRX7740
TRX7760
TRX7731
TRX2576 3x8 BCS
TRX7755
TRX3933 4x16 BCS
TRX7726
TRX7742
TRX7751X
TRX7768 TRX7768G TRX7768R TRX7768T TRX7768A
TRX7760 TRX4955
TRX7716
TRX2546 4x15 CCS
TRX7740
TRX7750X
TRX2575 3x6 BCS
TRX2576 3x8 BCS
TRX7751X
TRX7752X
TRX7744
TRX5196A 20x32x7 BB
TRX5106A 15x24x5 BB
TRX7756 TRX7756G TRX7756R TRX7756X
TRX7756 TRX7757
TRX2546 4x15 CCS
TRX7771
TRX7772X TRX7772G TRX7772R TRX7772T TRX7772A
TRX7770X
TRX7770X
TRX7758 TRX7758G TRX7758R TRX7758T TRX7758A
Montage Cush Drive
TRX5180A 6x13x5 BB
TRX7785X
TRX7785X
TRX7794
TRX7793X
TRX7786X
TRX5180A 6x13x5 BB
TRX6449X TRX6447R TRX6448R TRX6449R
TRX7793X
TRX7793X
TRX2577 3x10 BCS
TRX2551 3x10 CCS
Mittelgetriebe Montage
Kompett vormontiert #TRX7796
TRX7784X
TRX4859 3x10 FCS
TRX7783X
TRX7782
TRX7783X
TRX7783X
TRX7783X
TRX7781X
TRX7782
TRX7781X
TRX7783X
TRX7783X
TRX7782
TRX7783X
MAXX
MONTAGE HINTEN

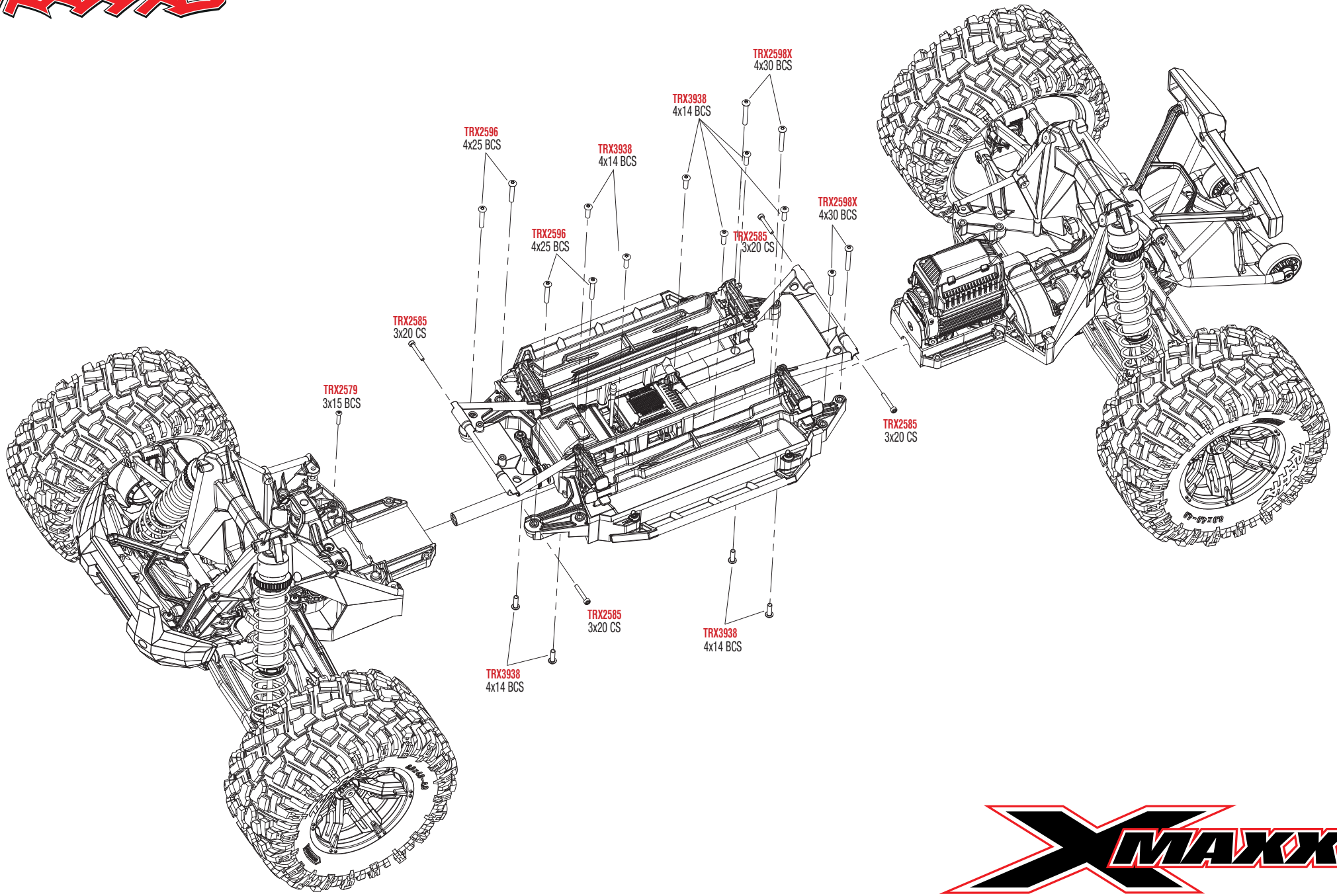

MODULARE MONTAGE

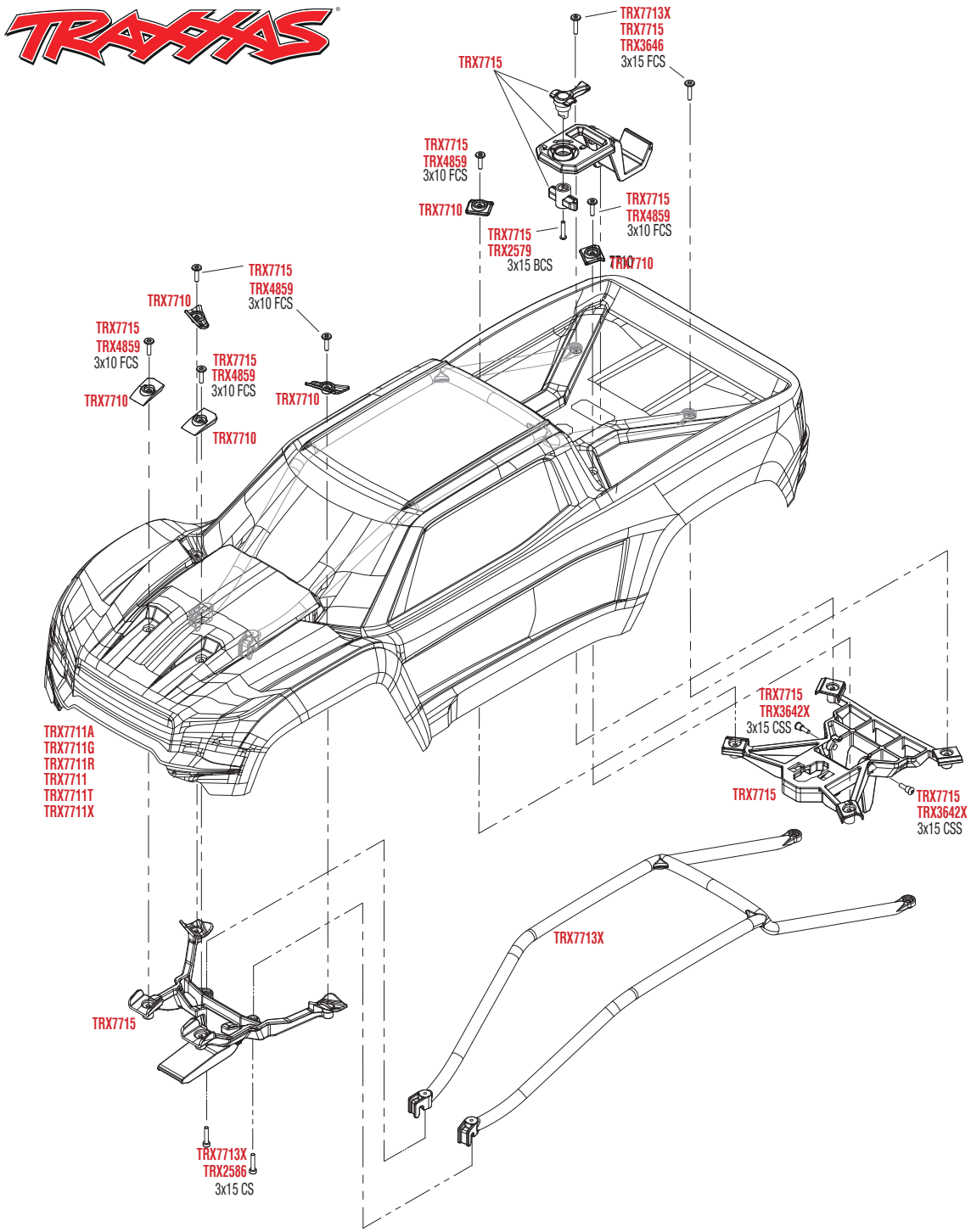

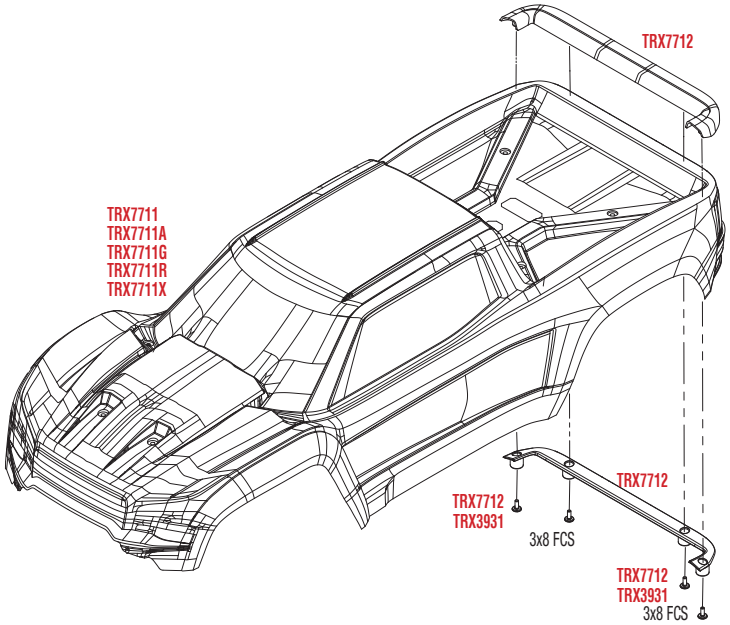

Komplette Montage (Karosserie von innen)

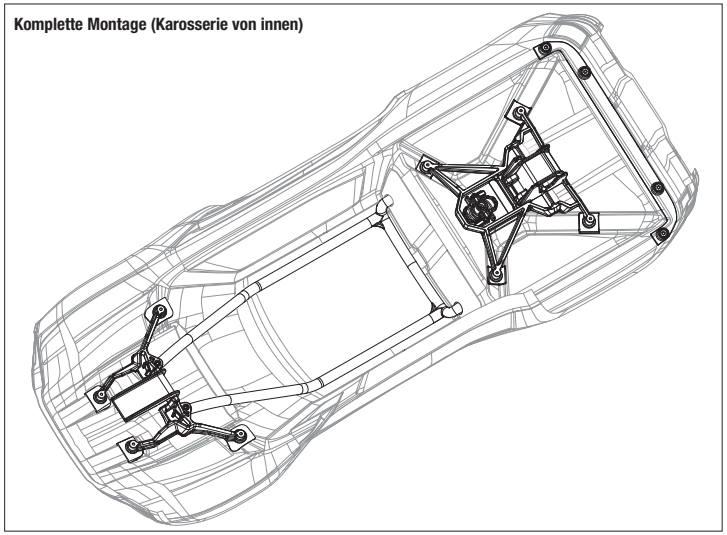

X-MAXX

KAROSSERIE MONTAGE